POZ.2. Żebro stropu

skala 1:20

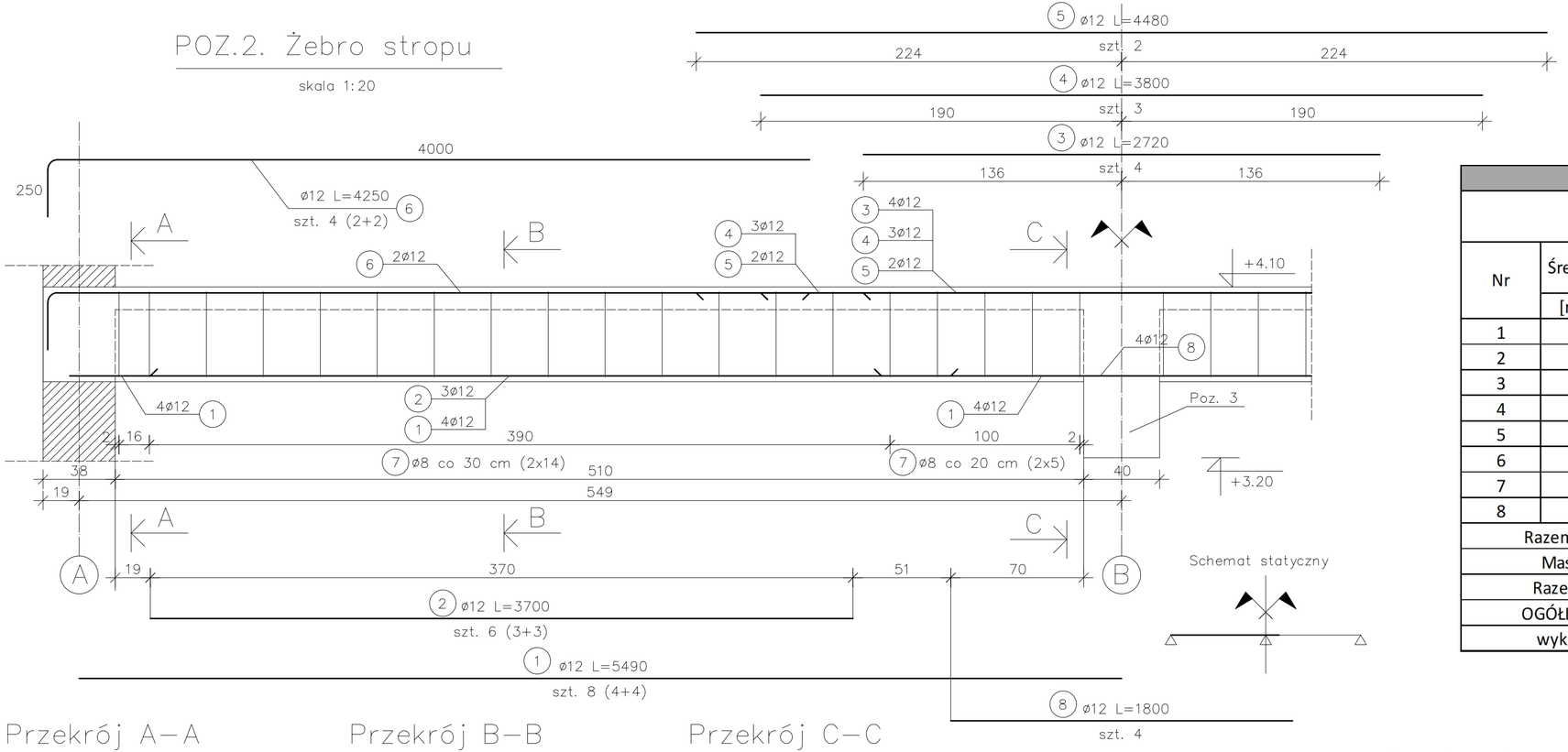

ZESTAWIENIE STALI ZBROJENIOWEJ					
Poz. 2 Żebro stropu					Nr rys. K.2
Nr	Średnica	Długość	Liczba	Długość w [m] A-III N	
	[mm]	[m]	[szt.]	ø8	ø12
1	12	5,49	8		43,92
2	12	3,70	6		22,20
3	12	2,72	4		10,88
4	12	3,80	3		11,40
5	12	4,48	2		8,96
6	12	4,25	2		8,50
7	8	1,43	38	54,34	
8	12	1,80	4		7,20
Razem długość			[m]	54,34	113,06
Masa 1mb			[kg]	0,395	0,888
Razem masa			[kg]	21,46	100,40
OGÓŁEM MASA			[kg]	121,86	
wykonać x8			[kg]	974,89	

Przekrój A–A

skala 1:10

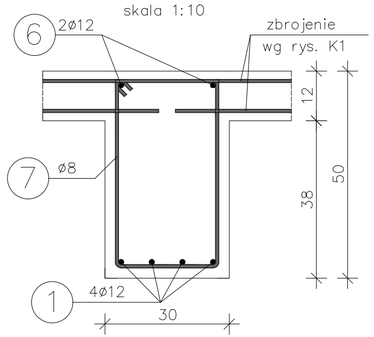

Przekrój B–B

skala 1:10

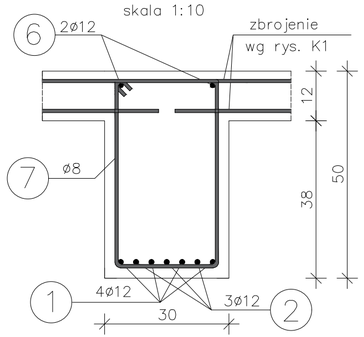

Przekrój C–C

skala 1:10

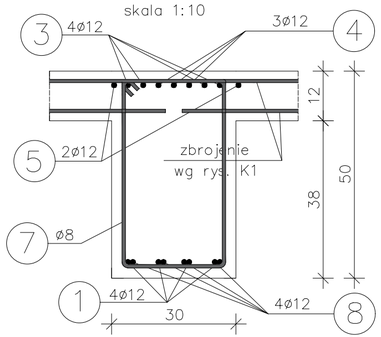

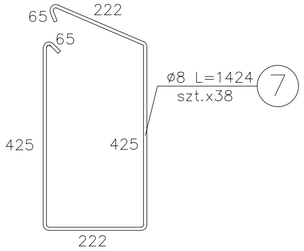

Obwiednia materiałowa

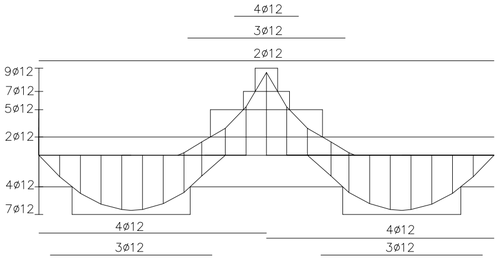

Beton C20/25
Stal zbrojeniowa RB500W (A–IIIN)
Grubość otulenia c_{nom}=25 mm
Maksymalna średnica ziaren kruszywa: 16mm
Klasa ekspozycji XC1

Projekt stropu płytowo–belkowego	
Projektował: Paweł Przybylski	Podpis:
Sprawdził:	Podpis:
Temat rysunku: Poz. 2 ŻEBRO STROPU	
Data: 24.01.2026	Skala: 1:20
NR RYS K.2	